0611К.26.01.041

Приложение №2
к заданию на закупку
токарного многошпиндельного
горизонтального автомата с ЧПУ (2шт)
Лист 8 Листов 14

Rz40 (√)

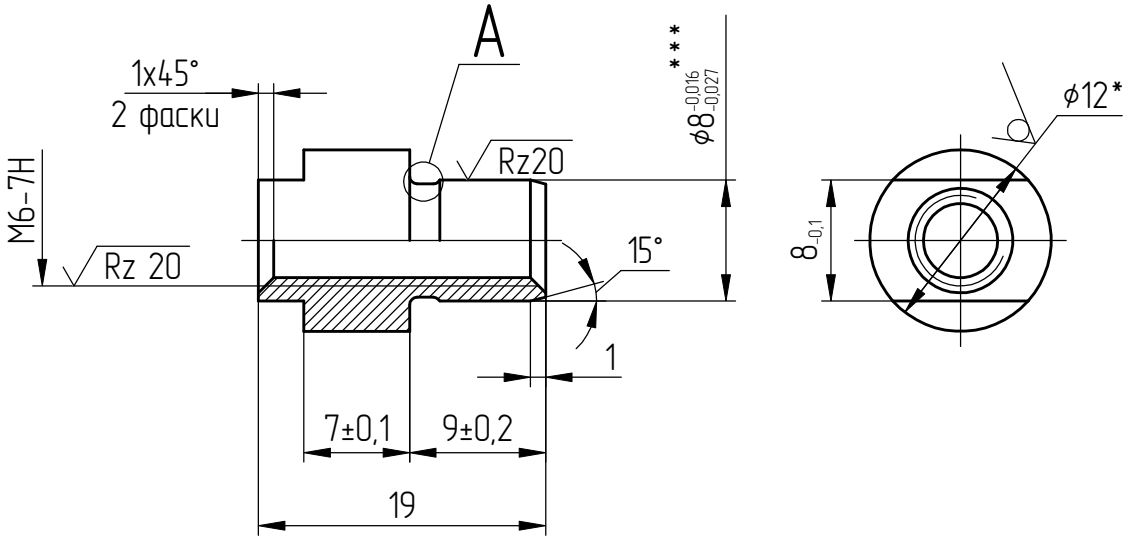

A (5:1)

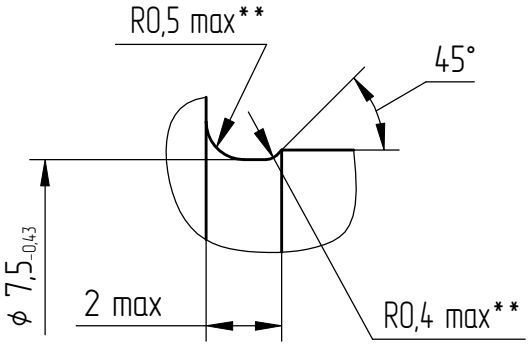

Размер 8-0,1 не выполнять.
Резьбу М6-7Н не выполнять.
Выполнить отверстие диаметром 5+0,1мм.

1. *Размер для справок.
2. **Размеры обеспечить инструментом.
3. ***Размеры и шероховатость поверхности после покрытия.
4. Общие допуски ГОСТ 30893.2 – mK.
5. Покрытие: Ц6.хр.
6. Остальные ТТ по СТБ 1014-95.

					0611К.26.01.041
3		186.009433-2024			Втулка
Изм	Лист	№докум.	Подп.	Дата	
Разраб.		Двужильный	(Подп)	14.10.24	
Пров.		Двужильный	(Подп)	14.10.24	
Т. контр.		Захаров	(Подп)	17.10.24	
Э. метр.					
Н.контр.		Авласович	(Подп)	14.10.24	Круг 12-h11 ГОСТ 7417-75 / 20-В-Н ГОСТ 1051-73
Утв.		Двужильный	(Подп)	14.10.24	

Лит.	Масса	Масштаб
	0,008	2:1
Лист	Листов	1

ОАО "МОГИЛЕВЛИФТМАШ"
ОЛ НТЦ

Перв. примен. | Справ. № | Подп. и дата | Инв.№ дубл. | Взам. инв. № | Подп. и дата (Подп) 19.11.24 | Инв.№ подл. 00001694З | Черенкова

IPS ID: 82334969 Список цехов: 02-11-16 Копировал Формат А4