1210К.06.01.122

Приложение №2
к заданию на закупку
токарного многошпиндельного
горизонтального автомата с ЧПУ (2шт)
Лист 12 Листов 14

Rz40 (√)

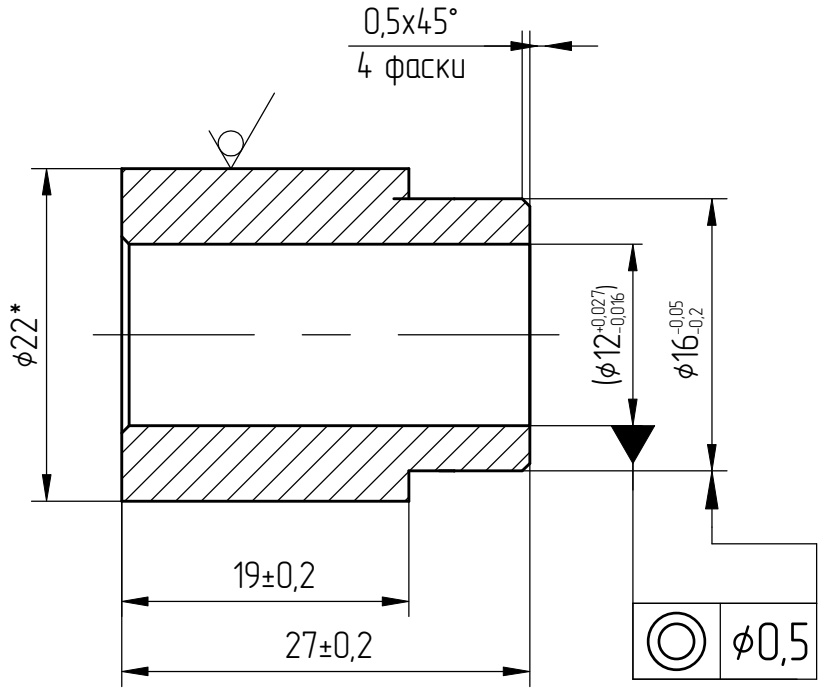

Отверстие диаметр 12 выполнить в размер 11+0,1.

1. *Размеры для справок.
2. Общие допуски по ГОСТ 30893.2-тК.
3. Размер в скобках-после сборки.
4. Покрытие: Ц6.хр.
5. Остальные ТТ по СТБ 1014-95.

					1210К.06.01.122	
2		186.003223-2022			Втулка	Лит. / Масса / Масштаб
Изм	Лист	№докум.	Подп.	Дата		0,04 / 2:1
Разраб.		Сигида	(Подп)	09.02.22		
Пров.		Двужильный	(Подп)	11.02.22		
Т. контр.		Захаров	(Подп)	24.02.22		Лист / Листов 1
Э. метр.					Круг 22 h11 ГОСТ 7417-75 / 20 ГОСТ 1051-73	ОАО "МОГИЛЕВЛИФТМАШ"
Н.контр.		Авласович	(Подп)	14.02.22		ОЛ НТЦ
Утв.		Двужильный	(Подп)	18.02.22		

Перв. примен. | Справ. № | Подп. и дата | Инв.№ дубл. | Взам. инв. № | Подп. и дата (Подп) 19.04.22 | Черенкова | Инв.№ подл. 00001485З